Всероссийская олимпиада школьников по технологии.
Направление «Культура дома, дизайн и технологии» 2021-2022 уч.г.
Муниципальный этап. 9-11 классы

Ключ
ТЕОРЕТИЧЕСКИЙ ТУР

№ п/п	ответ
1.	а
2.	4
3.	440/(31-9) = 440/22=20 чел
4.	Решение: заменим на 2 лампы энергосберегающие по 20 Вт, которые дадут 200Вт в час; 2х100х8=1600Вт (1,6 кВт); При замене: 2х20 Вт=40Вт; 40х8=320 Вт; 1600-320=1280 Вт (можно округлить до 1,3 кВт) в день Экономия составит 1280 Вт (1,28 Квт)
5.	6745
6.	а, в
7.	нанотехнологии
8.	Причины. 1). Не учтена особенность фигуры-высокие плечи. 2) Неправильное построение выкройки для такой фигуры Способ устранения: 1). Углубить линию горловины спинки, убрав излишек ткани, который набегает под воротник, по линии горловины и линии плеча; 2) Уменьшить припуски на швы по линии плеча к линии проймы (если ширина припуска позволяет) Достаточно одного верного ответа 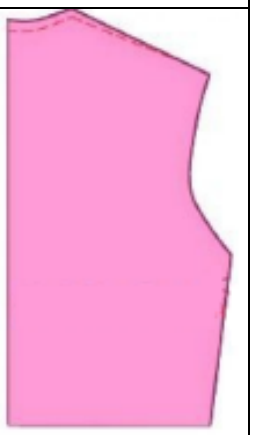
9.	Решение. ΣВ=(Сб + Пб) – (Ст + Пт) (53 + 2) – (39 + 1) = 55 – 40 = 15 Ответ: 15 см
10.	Прочность, термостойкость, слабая воспламеняемость, основана на эффекте самостоятельного нагрева и охлаждения. 2-3 варианта в ответе считать правильным
11.	Органолептический
12.	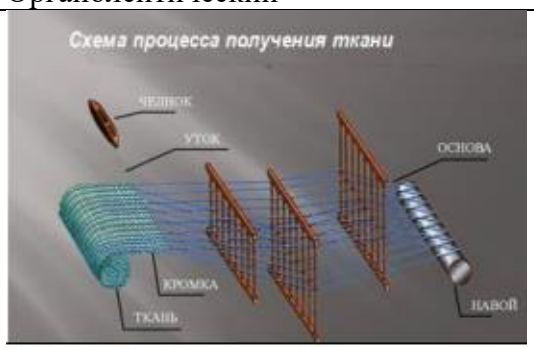
13.	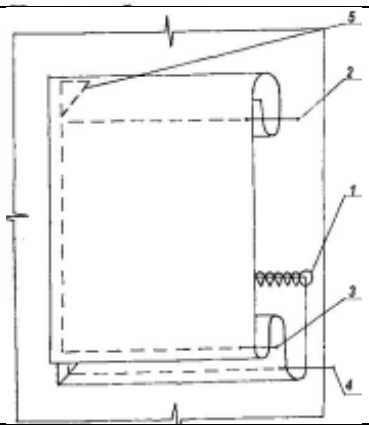

14.	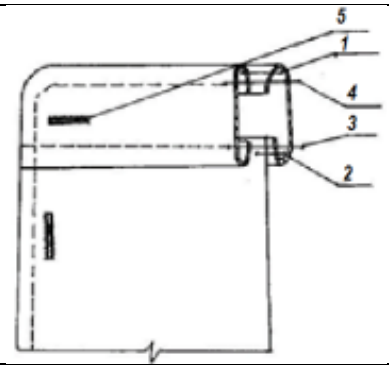
15.	а) Коко Шанель б) Валентин Юдашкин в) Ив Сен Лоран
16.	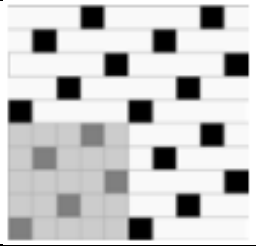
17.	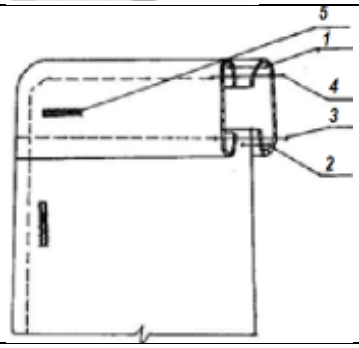
18.	Вязание крючком
19.	Нарушена технология добавления жира (добавлен в последнюю очередь), тесто долго месили перед выпеканием
20.	Ма́нная крупа́ (в просторечии — ма́нка) — крупа из зёрен пшеницы так называемого сортового помола со средним диаметром частиц от 0,25 до 0,75 мм. Получают путём использования ситовеечных машин. После измельчения злаков пшеницы проходят сортировку и несколько этапов размола полученных продуктов
21.	ТВОРЧЕСКОЕ ЗАДАНИЕ 1. 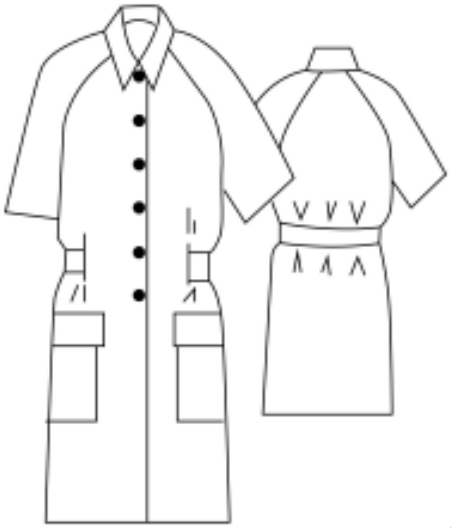 (1 балл) 2. Удлинённый блузон прямого силуэта, застегивающийся на пуговицы, с разрезами в боковых швах, рукавами реглан, отложным воротником, двумя накладными карманами с клапанами. Петли прорезные (2 балла) 3. пластичные шёлковые, вискозные набивные ткани (1 балл) 4. Иглы швейные, ножницы, швейная машина, утюг, гладильная доска (1 балл) Итого: 5 баллов